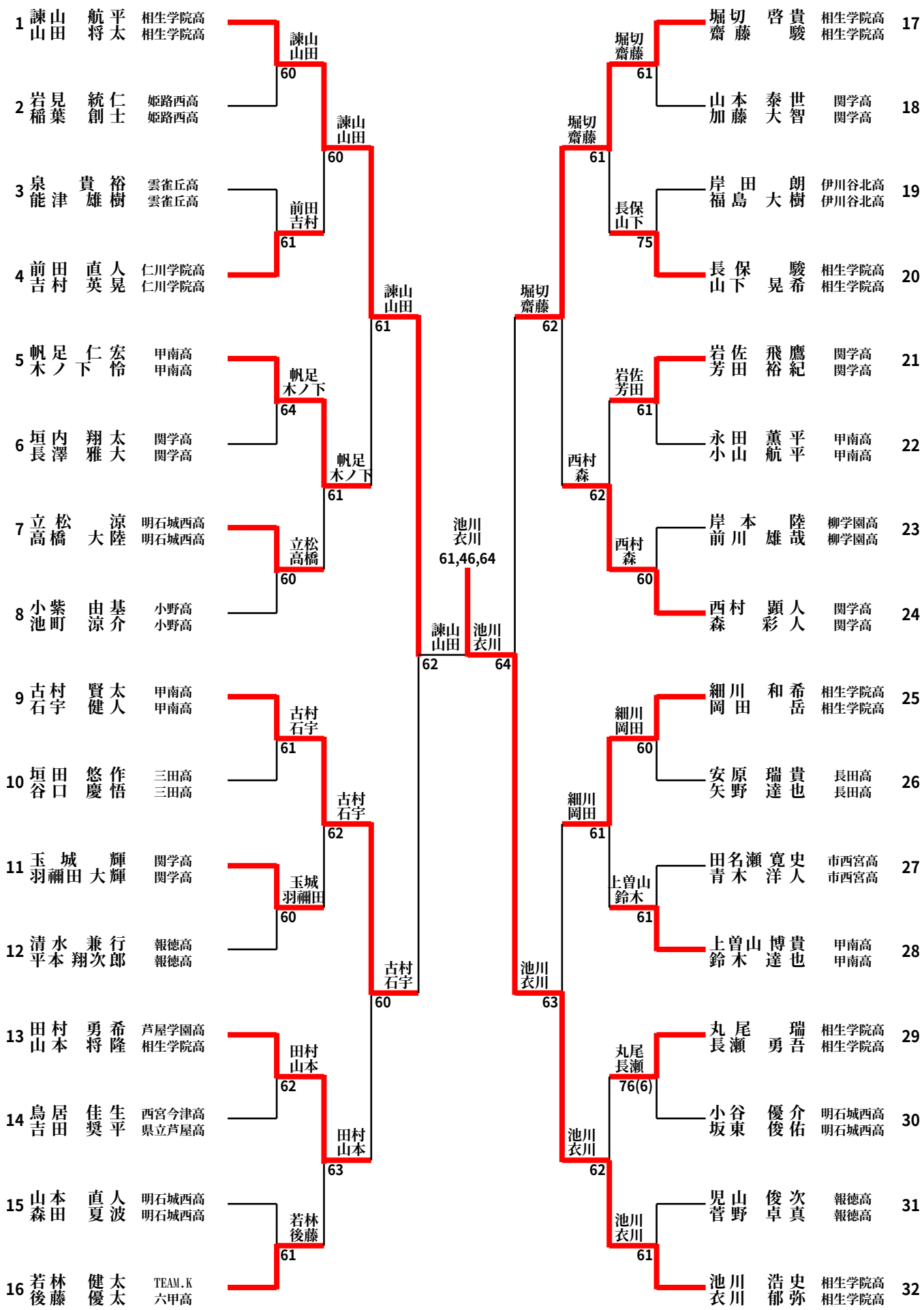楽天杯　第４０回兵庫県春季ジュニアテニス選手権大会　神戸総合運動公園
１８歳以下男子ダブルス　本戦