楽天杯　第４０回兵庫県春季ジュニアテニス選手権大会
１８歳以下女子ダブルス　本戦
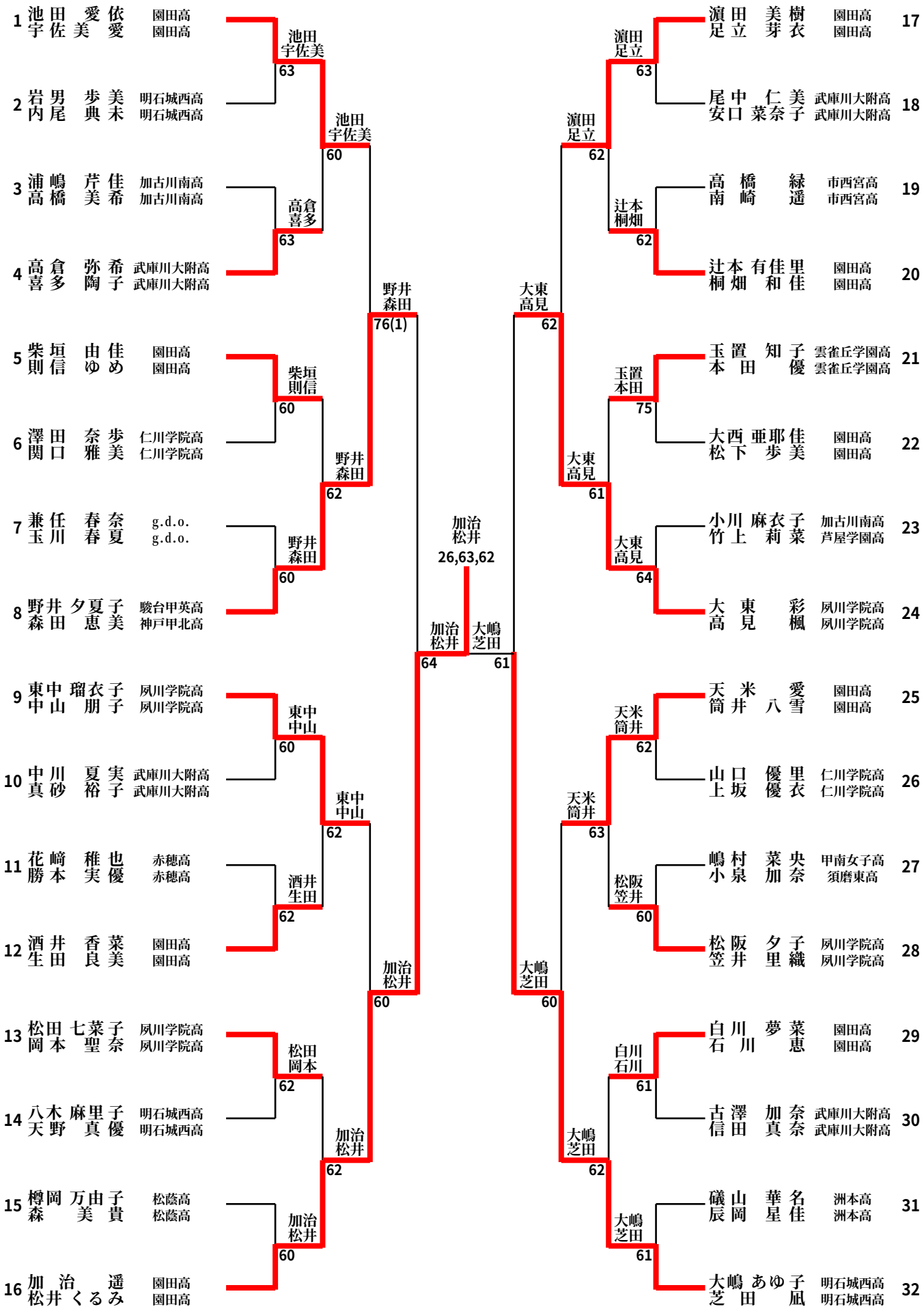
神戸総合運動公園