２０１１年度　夏季ジュニアテニス選手権
１７歳以下男子ダブルス（本戦）
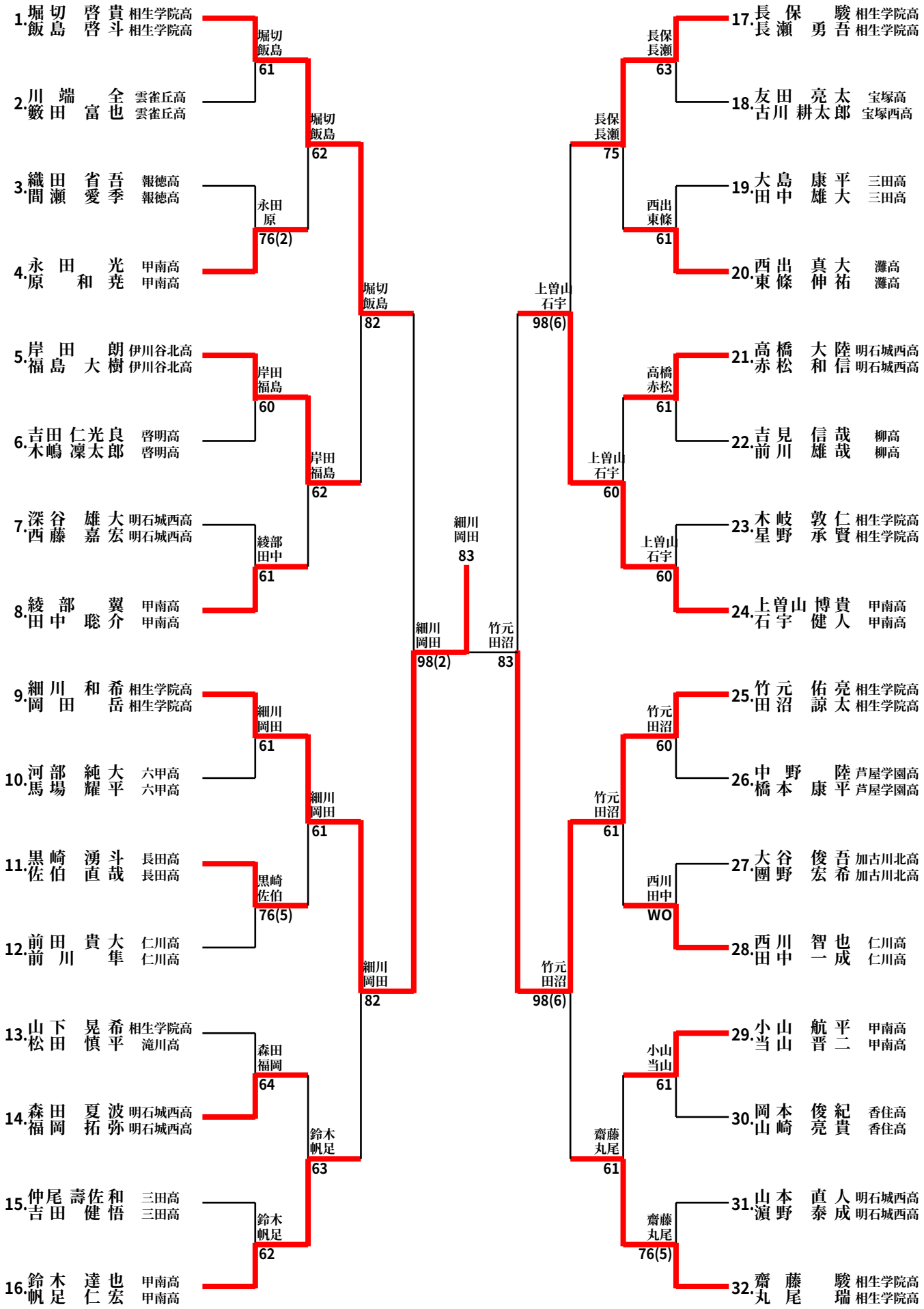
２０１１．９．２３～９．２５
しあわせの村・神戸総合運動公園