２０１０年度　夏季ジュニアテニス選手権
１７歳以下女子ダブルス（本戦）
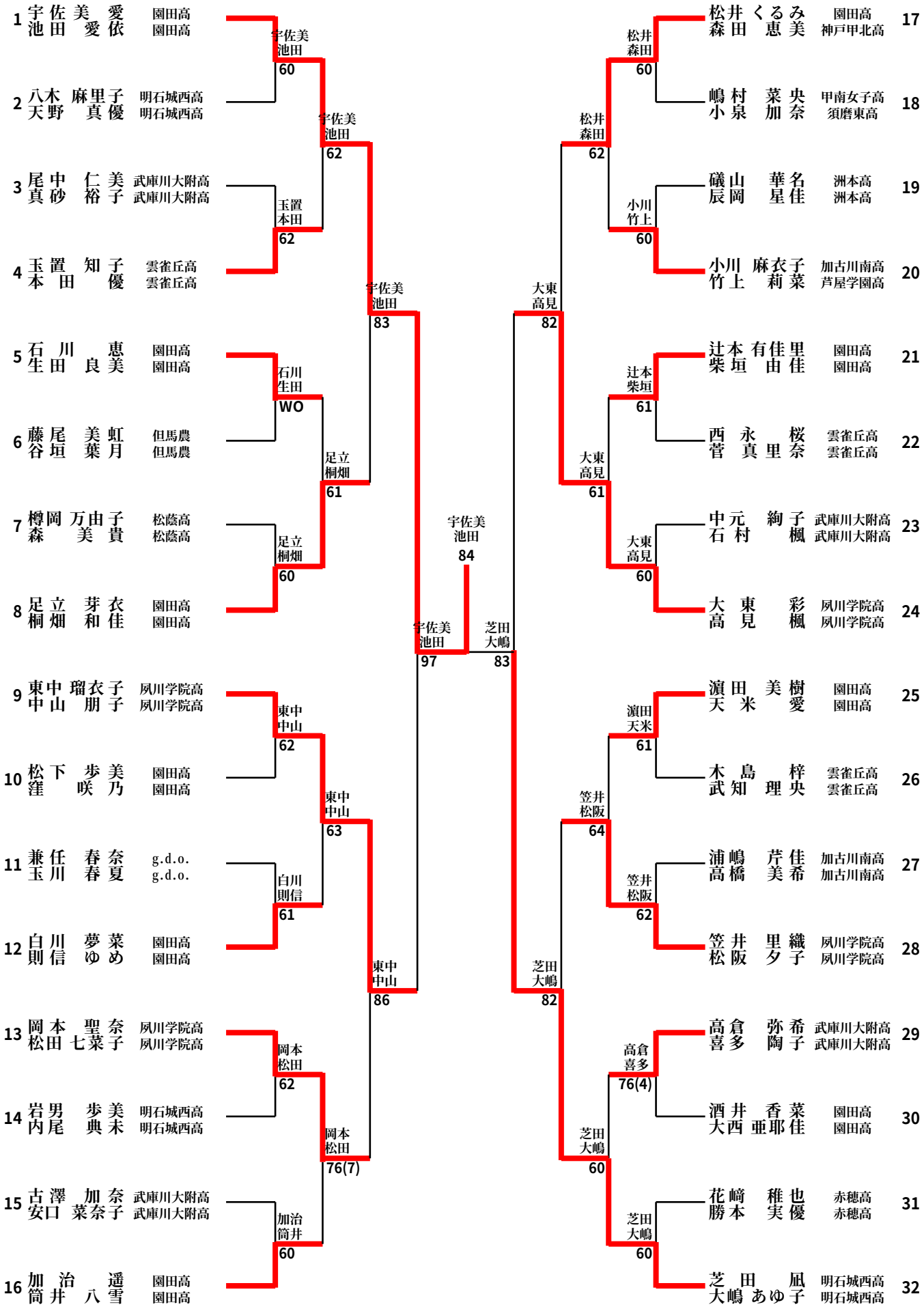
２０１０．９．１８～９．２０
神戸総合運動公園