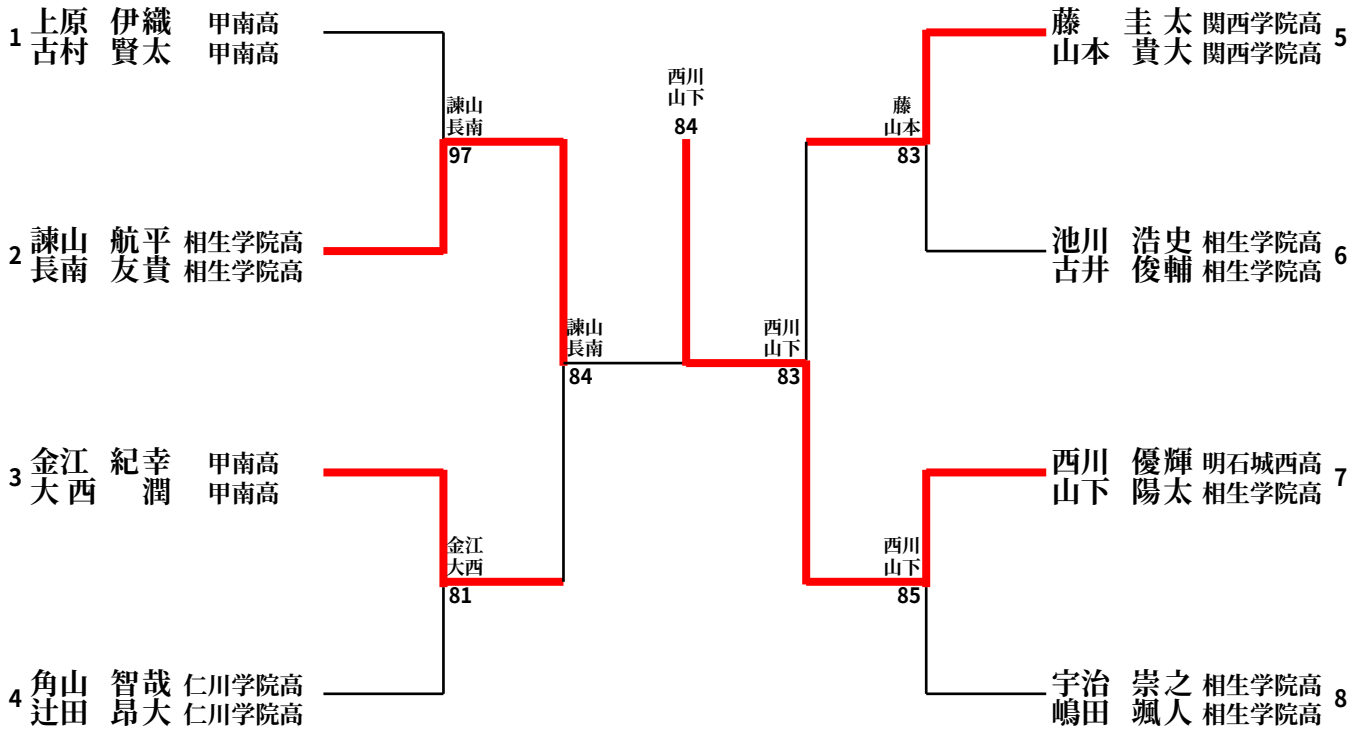楽天杯　第３９回兵庫県春季ジュニアテニス選手権大会　　神戸総合運動公園
１８歳以下男子ダブルス　本戦２