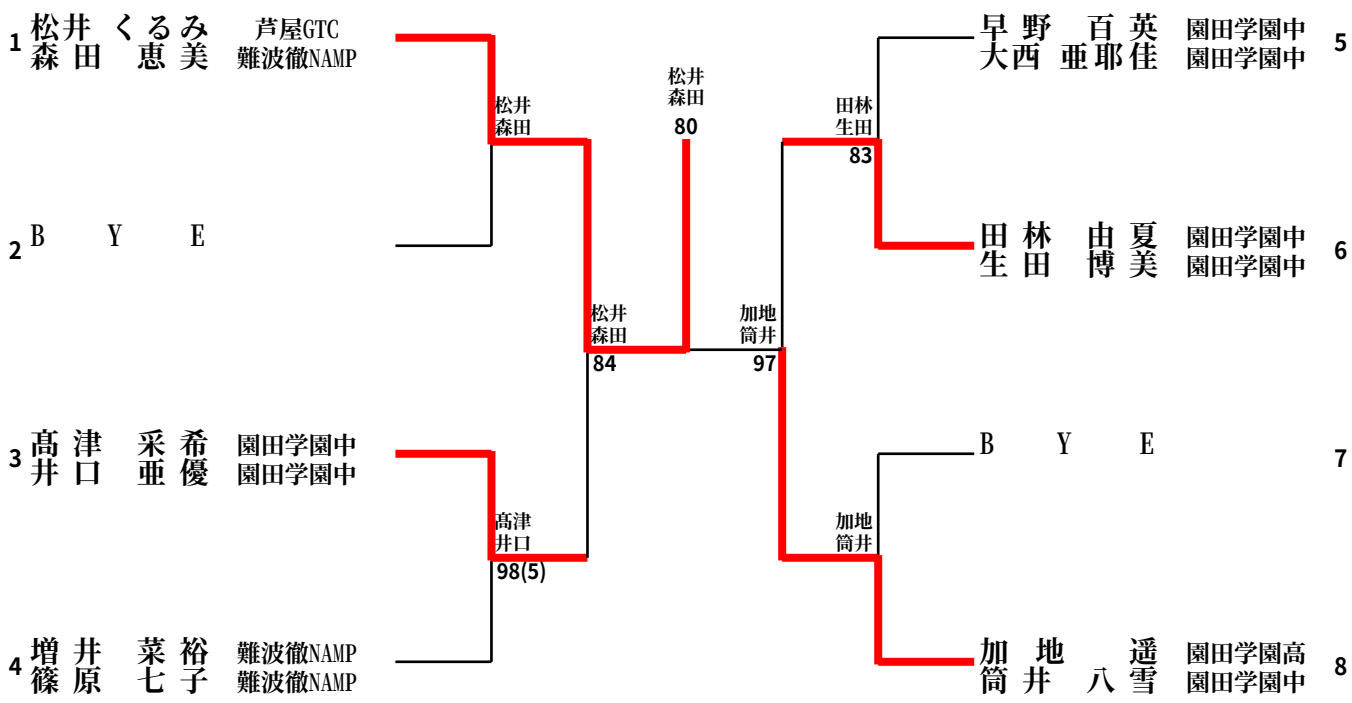楽天杯　第３９回兵庫県春季ジュニアテニス選手権大会　　しあわせの村
１６歳以下女子ダブルス　本戦２