平成２１年度
第６３回　兵庫県民体育大会テニス競技
（１７歳以下）
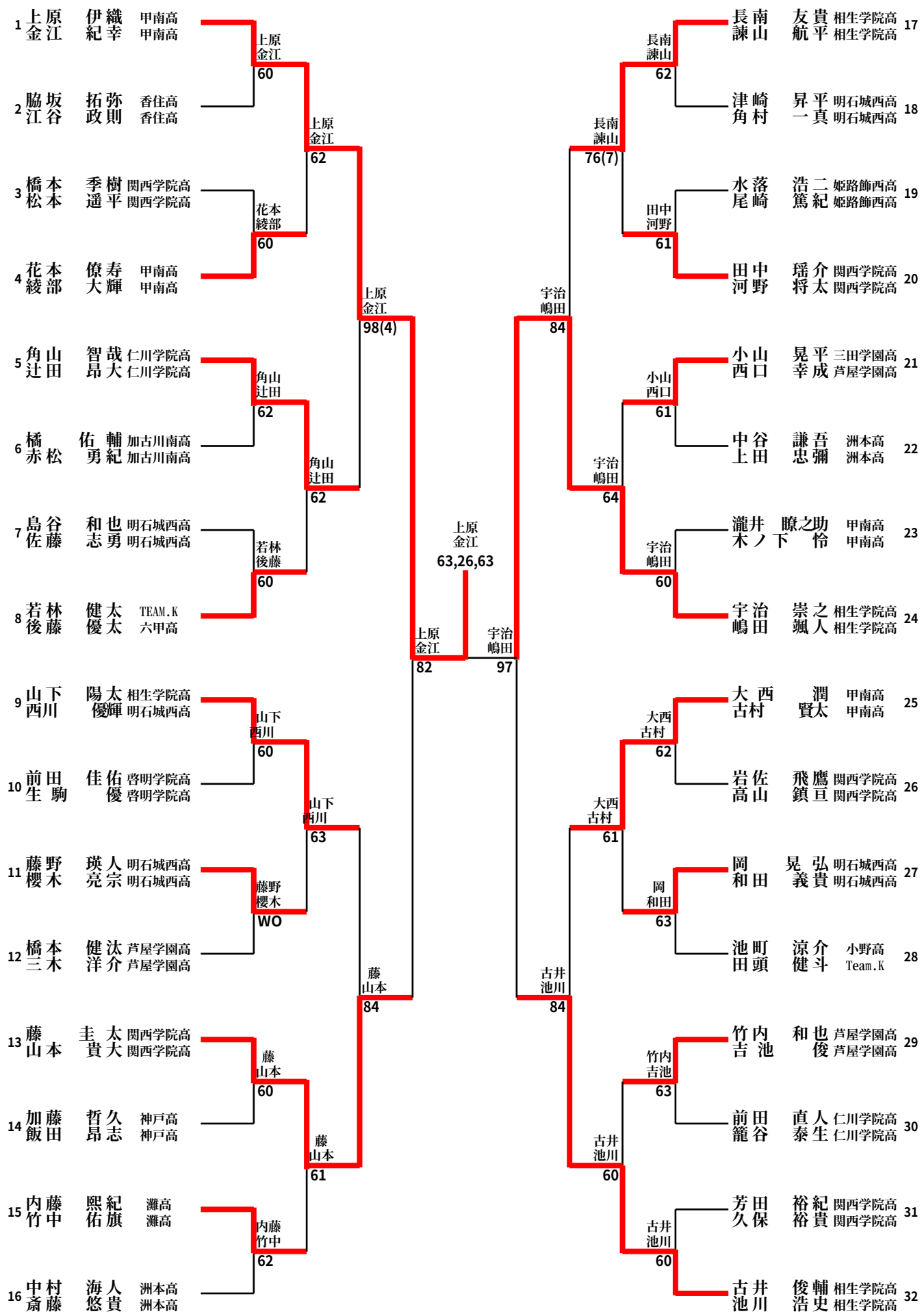
男子ダブルス本戦