第４１回兵庫県春季ジュニアテニス選手権大会
１８歳以下男子シングルス　本戦
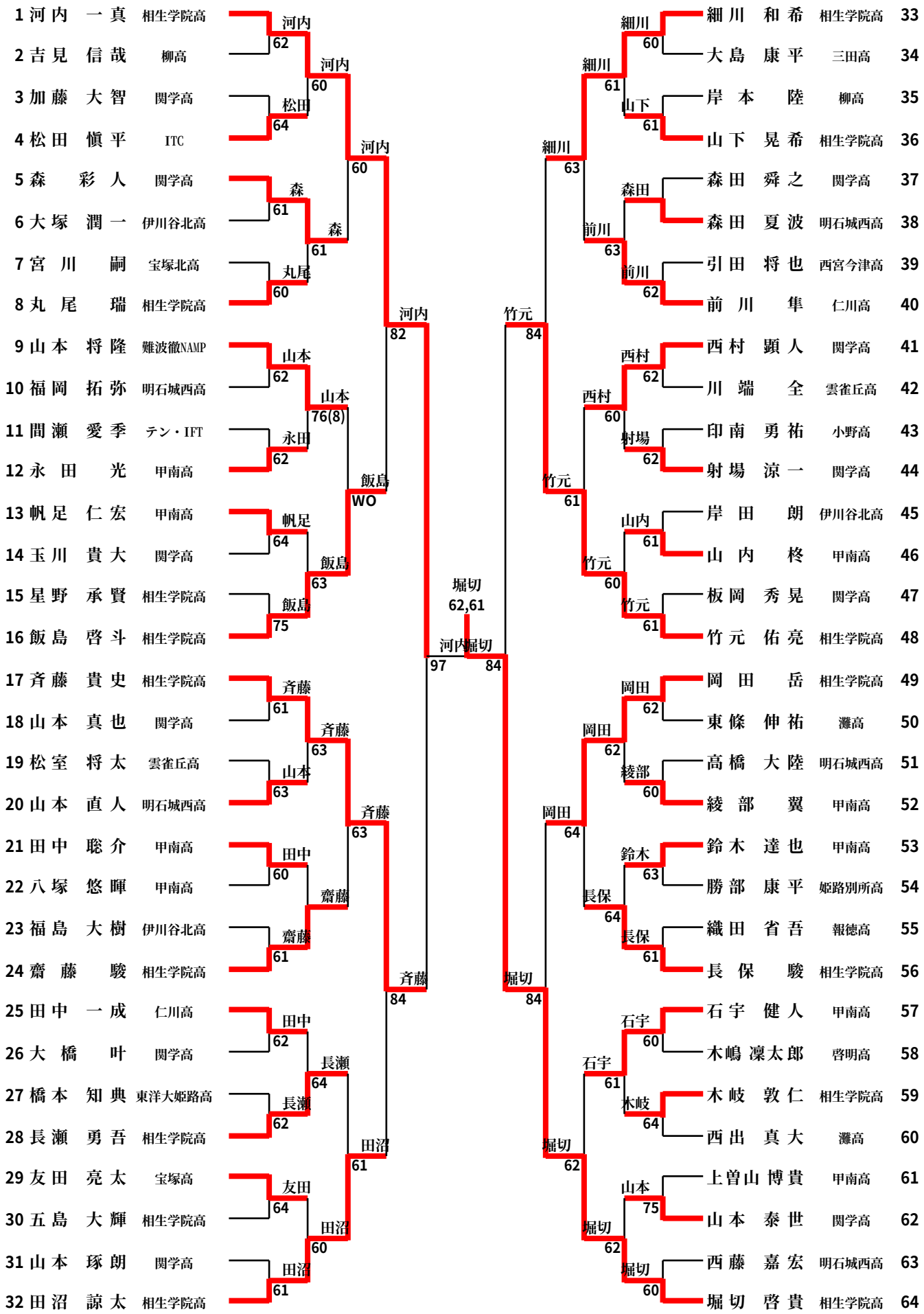
神戸総合運動公園